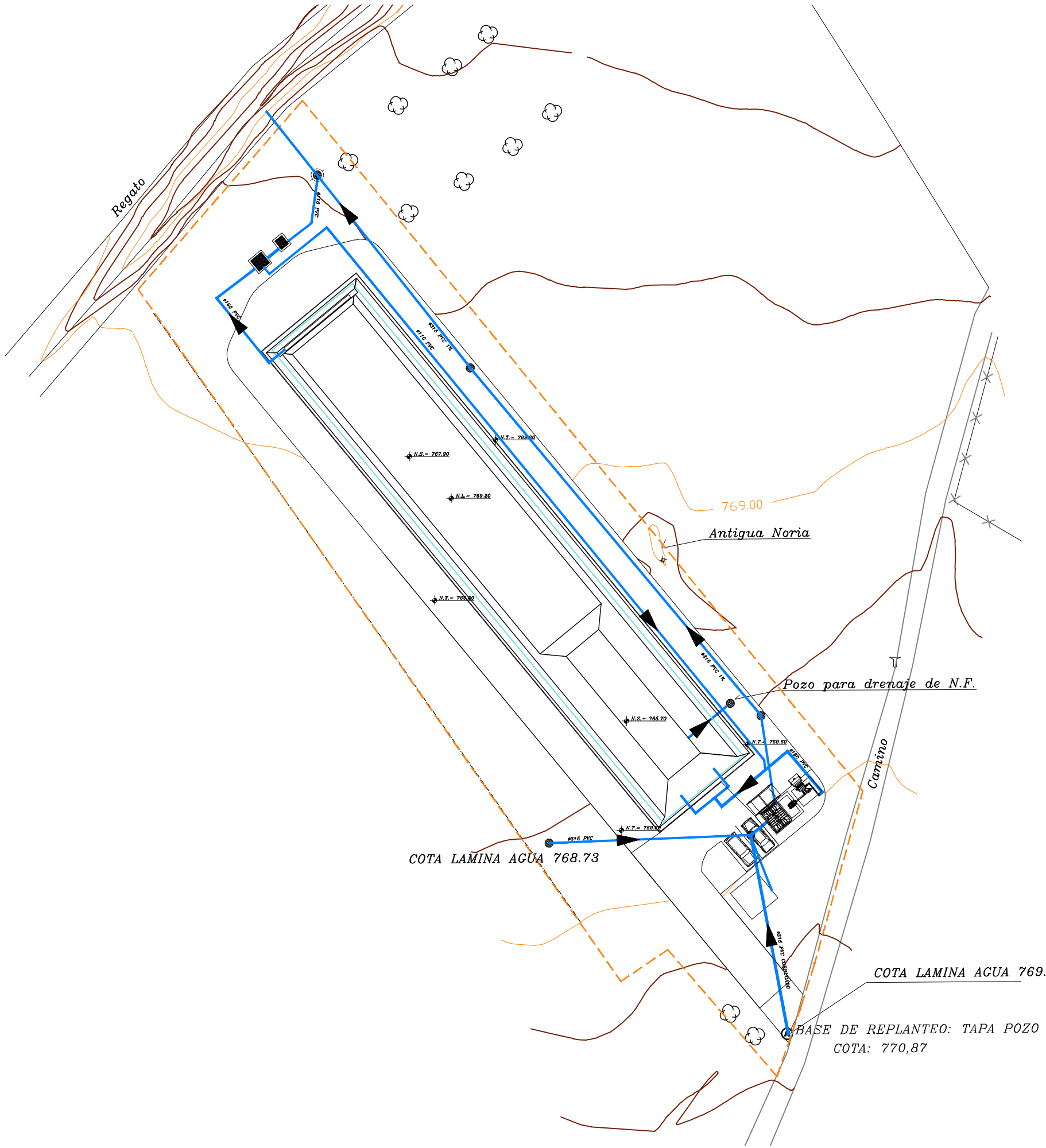

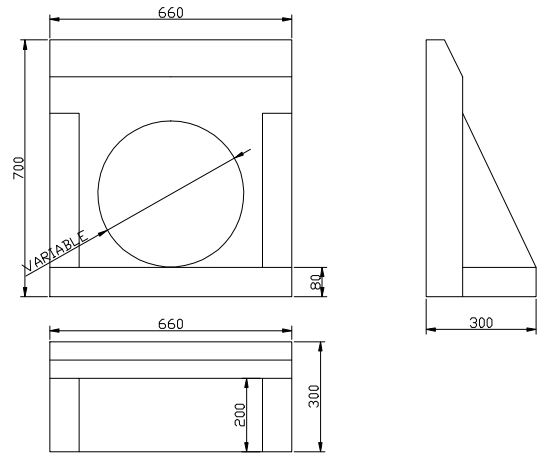

DETALLE OBRA DE SALIDA

ESCALA 1/20

Infraestructuras del Agua de Castilla-La Mancha

UTE: dinotec RAYET

Título del Proyecto: OBRAS DE CONSTRUCCIÓN DE UNAS ESTACIONES DEPURADORAS DE AGUAS RESIDUALES EN HUETE, ALCOHUATE, CANALEJAS DEL ARROYO, CAÑAVERAS, CAÑAVERUELAS, CASTEJON, TINAJAS, VILLALBA DEL REY, GARCINARRO Y BUENDIA (CUENCA) -Proyecto Modificado Nº 2-

Clave: ACLM/01/OIB/010/07

Localidad: CANALEJAS

Título del Plano: PLANTA GENERAL. RED DE TUBERIA DE PROCESO

Autores del Proyecto: Ángel Pérez Vasco, Ingeniero de Caminos, Canales y Puertos; Víctor Gómez Gallardo, Ingeniero Industrial

Nº Obra: ---

Fecha Rev.: Marzo-2010

Nº Rev.: 0

Conforme la UTE Adjudicataria: Juan Carlos Navarrete Moreno, Gerente de la UTE

VºBº del Director de las Obras: Eduardo López Alvarez, Ingeniero de Caminos, Canales Y Puertos

Original: A3

Escala: 1:200

Nº plano: 1.7.

1 DE 2